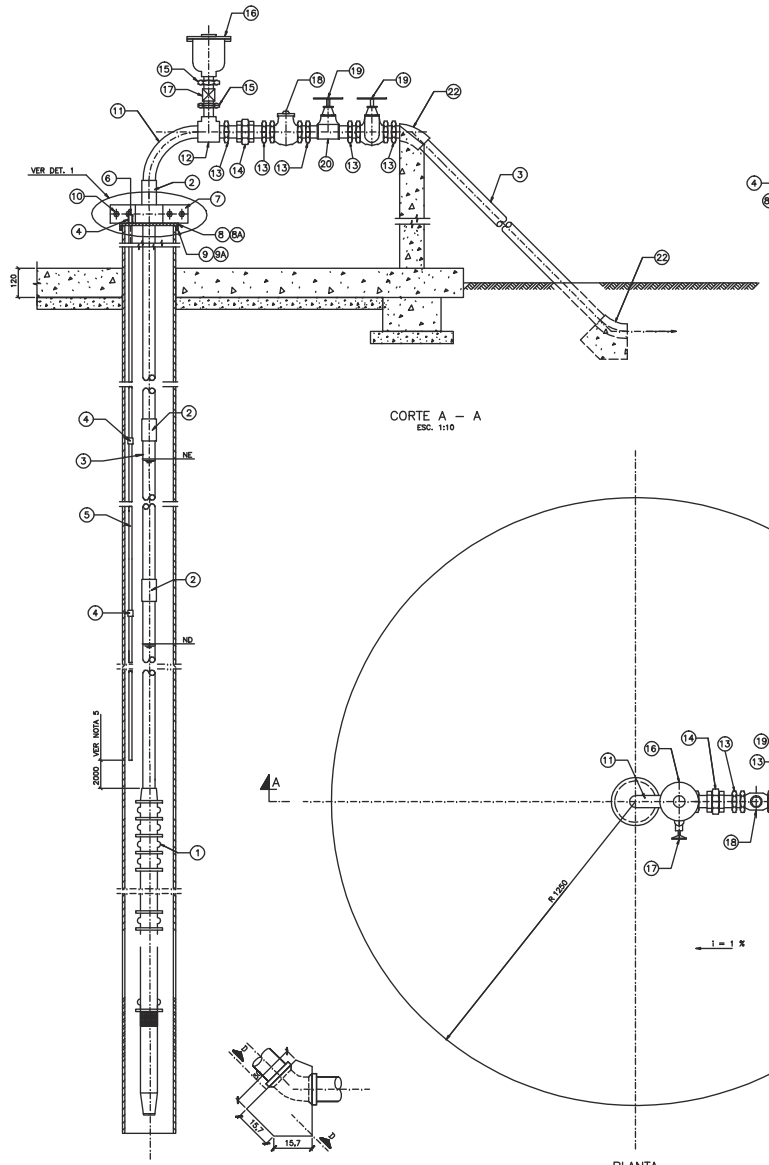

CORTE A – A
ESC. 1:10

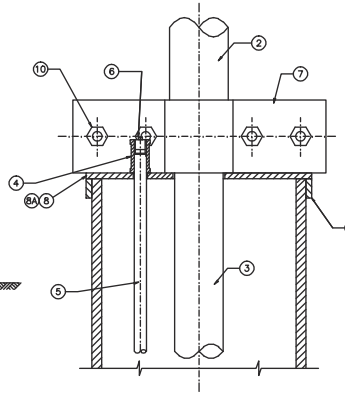

DETALHE 1
ESC. 1:2,5

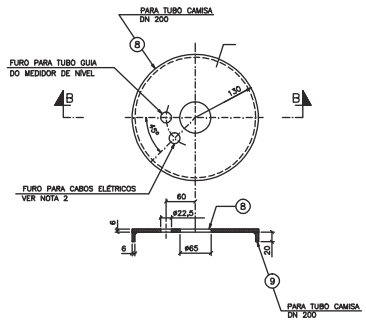

CORTE B – B
ESC. 1:5

	POS	QUANT.	DISCRIMINACAO
			PARA DIAMETRO 50 mm (1.1/2") – P.068
VER NOTA 9	9A		CHAPA 6 X 20 X 610 EM AÇO ASTM–A 36(S'O PARA TUBO DN 150)
VER NOTA 9	8A		CHAPA 6 X #200 EM AÇO ASTM–A 36(S'O PARA TUBO DN 150)
	22	2	COTOV~ELO 45' DN 50 (1.1/2") EM FG CONFORME NBR 6943
	21	1	NIPLE PARA MANGOTE DN 50 (1.1/2") EM F°F°
	20	1	T~E DN 1.1/2" EM FG CONFORME NBR 6943
	19	2	REGISTRO DE GAVETA DN 1.1/2" EM BRONZE
	18	1	V'ALVULA DE RETENÇÃO DN 1.1/2" EM BRONZE
	17	1	REGISTRO DE GAVETA DN 1" EM BRONZE
	16	1	VENTOSA SIMPLES COM ROSCA DN 1" EM F°F°
	15	2	NIPLE DUPLO DN 1" EM FG CONFORME NBR 6943
	14	1	UNIÃO DN 1.1/2" COM ASSENTO C~ONICO DE FERRO EM FG
	13	6	NIPLE DUPLO DN 1.1/2" EM FG CONFORME NBR 6943
	12	1	T~E DE REDUÇÃO DN 1.1/2" X 1" EM FG CONFORME NBR 6943
	11	1	CURVA MACHO 90' DN 1.1/2" EM FG CONFORME NBR 6943
	10	4	PARAFUSO M12 X 80 COM PORCA E ARRUELA , EM AÇO SAE 1020
VER NOTA 9	9	1	CHAPA 6 X 20 X 800 EM AÇO ASTM–A 36 (S'O PARA TUBO DN 200)
VER NOTA 9	8	1	CHAPA 6 X #260 EM AÇO ASTM–A 36 (S'O PARA TUBO DN 200)
	7	2	CHAPA 12,5 X 75 X 285 EM AÇO ASTM–A 36
	6	1	PLUG COM ROSCA DN 1/2" CONFORME NBR 5648
	5	VAR'IAVEL	TUBO DN 1/2" X (VAR'IAVEL) EM PVC CONFORME NBR 5648
	4	VAR'IAVEL	LUVA DN 1/2" EM PVC CONFORME NBR 5648
	3	VAR'IAVEL	TUBO DN 1.1/2" EM FG CONFORME NBR 5580 (DIN 2440)
	2	VAR'IAVEL	LUVA DN 1.1/2" EM FG CONFORME NBR 6943
	1	1	CONJUNTO MOTO–BOMBA SUBMERSO Q = Hman =

DETALHE KIT CLORADOR

OBS: O CLORADOR DE PASTILHAS DEVERÁ OBRIGATORIAMENTE SER INSTALADO A MONTANTE DO RESERVATÓRIO.

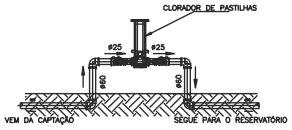

CORTE
SEM ESCALA

POS. 7
ESC. 1:5

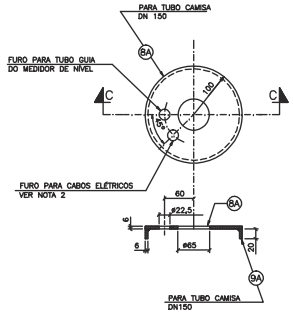

CORTE C – C
ESC. 1:5

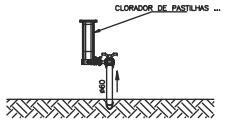

CORTE
SEM ESCALA

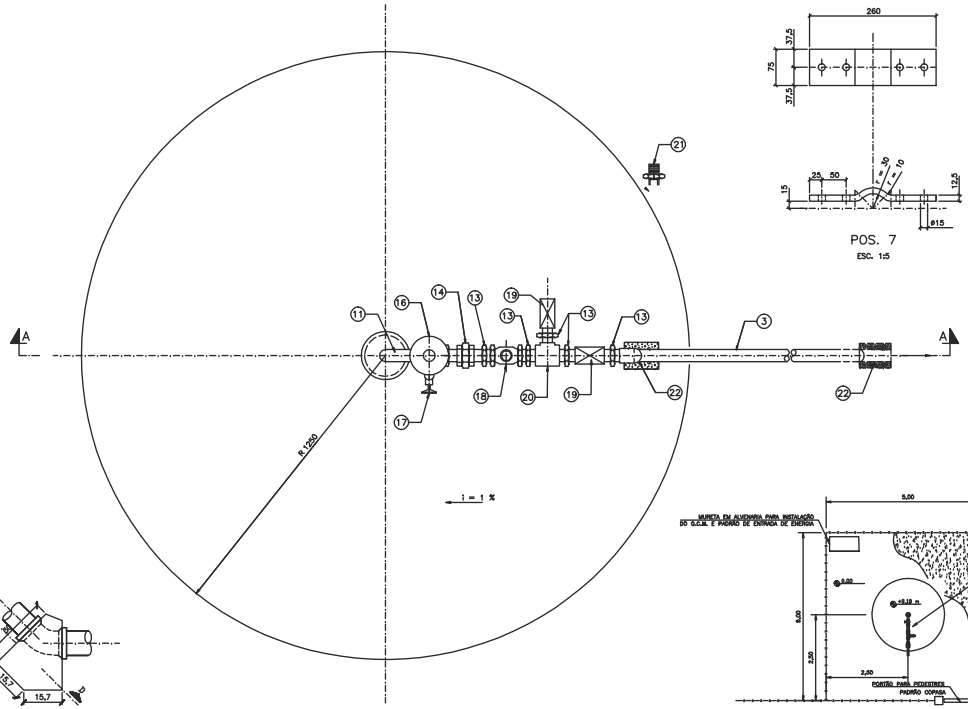

PLANTA
ESC. 1:10

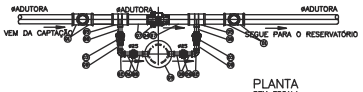

PLANTA
SEM ESCALA

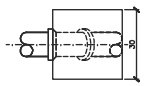

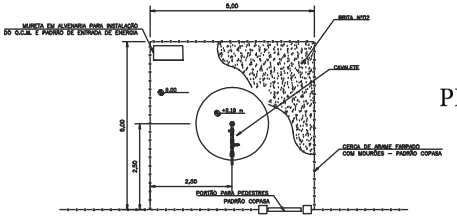

PLANTA DE URBANIZAÇÃO
E LOCAÇÃO DO POÇO PROFUNDO
ESC.: 1:250

PREFEITURA MUNICIPAL DE PASSABÉM-MG

ITEM	DESCRIÇÃO	QUANT.
	RELAÇÃO DE MATERIAIS	
01	Joelho 90º Soldável (ADUTORA)mm – PVC SOLD.	04un
02	Joelho 90º Soldável 25mm – PVC SOLD.	02un
03	Registro Esfera VS Soldável 25mm – PVC SOLD.	02un
04	Registro Esfera VS Soldável (ADUTORA)mm – PVC SOLD.	01un
05	Tê de Redução Soldável (ADUTORA)mm x 25mm – PVC SOLD.	02un
06	União Soldável 25mm – PVC SOLD.	02un
07	Tubo Soldável 3m x (ADUTORA)mm – PVC SOLD.	3,0m
08	Tubo Soldável 3m x 25mm – PVC SOLD.	3,0m
09	CLORADOR DE PASTILHA –	01un

WEBERT ROBISON RIBEIRO:01210956600

Assinado de forma digital por WEBERT ROBISON RIBEIRO:01210956600
DN: c=BR, o=ICP-Brasil, ou=AC SOLUTI Multipla v5, ou=02213705000181, ou=Presencial, ou=Certificado PF A3, cn=WEBERT ROBISON RIBEIRO:01210956600
Dados: 2023.06.12 13:37:42 -03'00'

NOTAS

1 – DIMENSÕES EM mm EXCETO ONDE INDICADO.
2 – O FURO PARA PASSAGEM DOS CABOS ELÉTRICOS DEVE SER DEFINIDO DE ACORDO COM A POTÊNCIA DO CONJ. MOTO–BOMBA.
3 – A BOMBA DEVE SER POSICIONADA A PELO MENOS 10 METROS ABAIXO DO NÍVEL DINÂMICO , SENDO QUE SEU CRIVO NÃO DEVE COINCIDIR COM O FILTRO DO POÇO.
4 – AS ESPECIFICAÇÕES DA LAJE , DA ANCORAGEM , DO PILARETE E DAS FUNDAÇÕES SÃO DE RESPONSABILIDADE DO PROJETISTA.
5 – A EXTREMIDADE INFERIOR DO TUBO POS. 5 , DEVE ESTAR POSICIONADA 2 METROS ACIMA DO CORPO DO CONJ. MOTO–BOMBA.
6 – AS ROSCAS DOS TUBOS DO EDUTOR DEVEM TER PROTEÇÃO ANTI–CORROSIVA , DA SEGUINTE FORMA:
A – PREPARAÇÃO DA SUPERFICIE – LIMPEZA MECÂNICA PADRÃO ST – 3 ;
B – ESPECIFICAÇÃO DA TINTA – UMA DEMÃO DE NUPLATE 1350 , ESPESSURA DA PELÍCULA SECA 20 MICRONS POR DEMÃO, UMA DEMÃO DE INTERTAR P PRETO , ESPESSURA DA PELÍCULA SECA 150 MICRONS POR DEMÃO.
7 – DEVE SER PREVISTO ACESSO DE CAMINHÃO ATÉ O POÇO.
8 – EM "AREAS SUJEITAS A INUNDAÇÕES DEVE SER ESTUDADA PROTEÇÃO AO POÇO.
9 – AS POSIÇÕES 8 E 9 SERÃO UTILIZADAS PARA TUBO CAMISA DN 200 E AS POS. 8A E 9A PARA CAMISA DN 150.

RT	ASS. NOME	CREA	VISTO
PROJ.		VISTO	APROV.
DES.		VISTO	DATA

SECIR – SECRETARIA DE CIDADES E INTEGRAÇÃO REGIONAL
SUPERINTENDÊNCIA DE SANEAMENTO BÁSICO

SISTEMA DE ABASTECIMENTO DE ÁGUA

INSTALAÇÃO DE POÇO PROFUNDO ø50mm
PLANTA, CORTES E DETALHES

KIT CLORADOR COM PASTILHAS
PLANTA, CORTE E RELAÇÃO DE MATERIAL

ESCALA	INDICADA
FORM.	A1
Nº	01
FOLHA	01 DE 01
ARQ.	